XC5

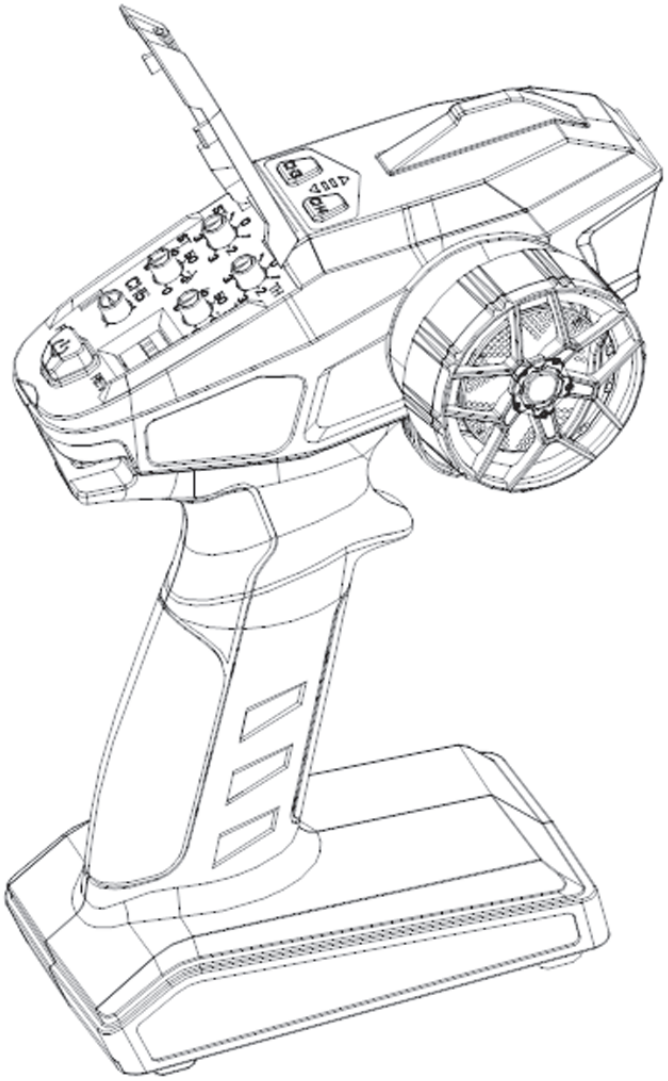

BETRIEBSANLEITUNG/
USER MANUAL

MODSTER

Features

- 2.4 GHZ Fernsteuerungssystem,
- FHSS 67-Kanal Frequenz Hopping,
- Unabhängige Einstellung der Laufrichtung Kanäle 1 bis 4,
- Die einzigartige Funktion zur Einstellung des Geschwindigkeitslimits ermöglicht es Anfängern, schnell und mit einer sicheren
- Drosselbare Geschwindigkeit für Anfänger einstellbar
- Spannungsbereich des Senders: 4,8-12V mit automatischem Spannungserkennungsalarm
- Empfänger-Spannungsbereich: 4,8-10V, Betriebsstrom 30mA. Kann mit HV Servos arbeiten
- Geeignet für Autos, Boote und Panzer
- Automatische Abschaltung und Alarm nach 12 Minuten
- 30-Grad abgeschrägtes Handrad

Funktionen

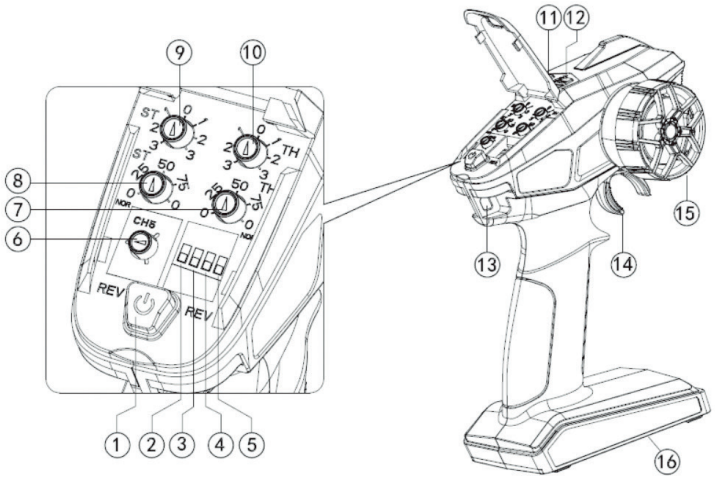

1. Ein/Aus Schalter
2. Schalter für Kanal 1 Umpolung -> positiv/negativ
3. Schalter für Kanal 2 Umpolung -> positiv/negativ
4. Schalter für Kanal 3 Umpolung -> positiv/negativ
5. Schalter für Kanal 4 Umpolung -> positiv/negativ
6. Kanal 5
7. Wegbegrenzung Motor (Geschwindigkeit)
8. Wegbegrenzung Lenkung
9. Neutralstellung Lenkung
10. Neutralstellung Motor
11. Kanal 3
12. Kanal 4
13. Halterung für Senderriemen
14. Kanal Motor
15. Kanal Lenkung
16. Batteriehalterung

Funktionen Empfänger

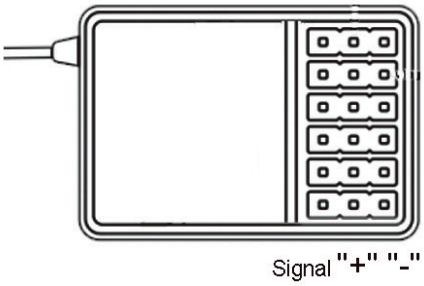

1. Kanal 1 (Lenkung)
2. Kanal 2 (Gas-/Bremse)
3. Kanal 3
4. Kanal 4
5. Kanal 5
6. Kanal 6

Grundlegende Vorgänge

Batterie Installation

1. Öffnen Sie die Abdeckung des Batteriefachs.
2. Legen Sie 4x AA-Batterien mit ausreichender Leistung oder 2S-Lithiumbatterien in das Batteriefach ein
3. Achten Sie darauf, dass die
4. Metallpole der Batterien mit den Metallpolen im Batteriefach verbunden sind.
5. Schließen Sie die Abdeckung des Batteriefachs.

Oder: Setzen Sie die Lithiumbatterie mit JST-Anschluss in den externen Batterieanschluss des Batteriefachs - auf die Polung achten!

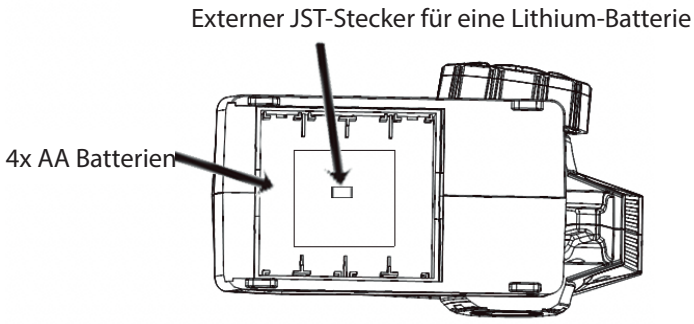

Bindung Sender/Empfänger

1. Schalten Sie den Sender ein.
2. Drücken und halten Sie die Codetaste auf der Oberseite des Empfängers 3 Sekunden lang gedrückt.
3. Die Anzeige wird anfangen zu blinken, um zu signalisieren, dass er jetzt im Codeabgleichsmodus ist.
4. Der Empfänger sucht automatisch nach dem nächstgelegenen Fernbedienungssignal.
5. Die Kontrollleuchte leuchtet, sobald der Codeabgleich erfolgreich war.

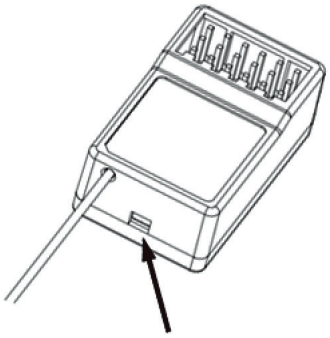

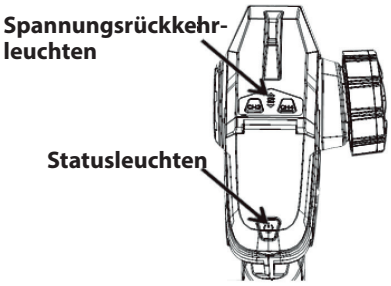

LEDs
Blaues Licht: Leuchtet für den Servo-Steuerungsmodus des Fahrzeugs.

Einstellungen Menü

Einstellungen vornehmen

1. Stellen Sie das Handrad und den Auslöser gleichzeitig auf den Maximalwert zurück.
2. Drücken Sie die Einschalttaste, um das Gerät einzuschalten. Sie sollten einen Ton hören.
3. Lassen Sie das Handrad und den Abzug los und drücken Sie innerhalb von 5 Sekunden erneut die Einschalttaste.
4. Wenn das blaue Licht der Einschalttaste blinkt, bedeutet dies, dass das Gerät im Einstellungsmodus ein.

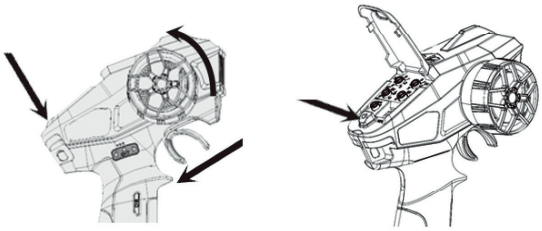

Kalibrierung von Kanal 1 und 2

1. Drehen Sie das Richtungsrad von Steuerkanal 1 mit maximaler Weite 2-3x nach links und rechts
2. Drehen Sie den Drosselknopf von Steuerkanal 2 mit maximaler Weite 2-3x nach vorne und hinten
3. Die Kalibrierung ist nun abgeschlossen.

Kalibrierung von Kanal 3 und 4

1. Drücken Sie die Taste von Kanal 3 bei eingeschaltetem Licht und stellen Sie das Fahrziels ein
2. Drehen Sie den Fahrknopf von Kanal 1
3. Drücken Sie die Taste von Kanal 4 bei eingeschaltetem Licht
4. Erneutes Drehen des Drehknopfes von Kanal 1, um den Sollwert einzustellen
5. Die Kalibrierung der Kanäle 3 und 4 ist nun abgeschlossen.

Drücken Sie nach Abschluss der Einstellung erneut die Einschalttaste und bestätigen Sie, dass eine akustische Wegkalibrierung der Kanäle 1-4 abgeschlossen ist.

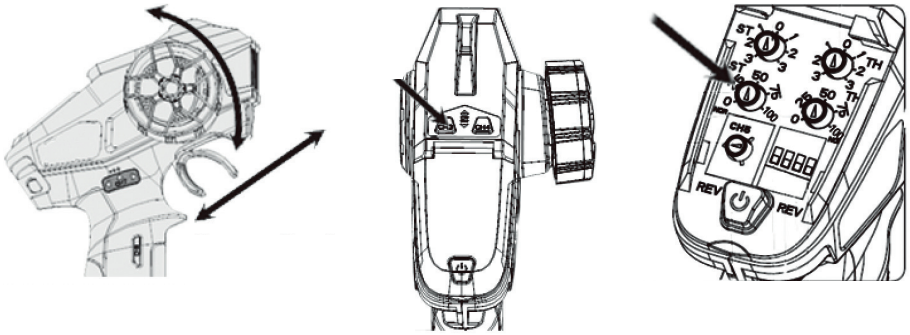

Mode ändern

1. Stellen Sie das Handrad und den Auslöser gleichzeitig auf den Maximalwert
2. Drücken Sie den Einschaltknopf zum Starten. Es ertönt ein akustisches Signal.
3. Wenn die roten und blauen Lichter blinken, lassen Sie das Handrad und den Auslöser los
4. Drücken Sie die Power-Taste innerhalb von 5 Sekunden, um den Modus zu wechseln.
5. Der Auslöser wird bis zum Maximum vorgeschoben und dann wieder bis zum Maximum eingeknickt, um in den entsprechenden Modus zu wechseln (rot gemischte Steuerung, blau normaler Modus).
6. Damit sind die Mischsteuerungseinstellungen für die Kanäle 1 und 2 abgeschlossen.
7. Wenn Sie nur die gemischte Steuerung der Kanäle 1 und 2 benötigen, drücken Sie die Einschalttaste, um zu bestätigen, dass der Modus-wechsel abgeschlossen ist.

Wenn Sie die gemischte Steuerung für die Kanäle 3 und 4 bedienen wollen, drücken Sie nicht die Einschalttaste.

1. Drehen Sie das Handrad vorwärts bis zum Anschlag und dann rückwärts bis zum Anschlag, um zu schalten. Die Statusleuchte blinkt weiter.
2. Wenn die Kontrollleuchten der Kanäle 3 und 4 erloschen sind, befinden sie sich im Normalmodus
3. Wenn die Kontrollleuchten der Kanäle 3 und 4 leuchten, befinden sie sich im Mischbetrieb.
4. Drücken Sie die Einschalttaste, um zu bestätigen, dass der Moduswechsel abgeschlossen istt

Wenn die Betriebsartumschaltung abgeschlossen ist, können die Kanäle 3 und 4 bei gemischter Steuerung den positiven und negativen Wert des Stellwegs nicht einstellen.

Wenn die Statusleuchten der Kanäle 3 und 4 bei Betätigung des Handrads leuchten, bedeutet dies, dass sie gemischt gesteuert werden.

Gemischter Steuermodus

Die Signalleitungen der beiden Regler sind mit den Kanälen 1 und 2 des Empfängers verbunden.
Im gemischten Steuermodus kann der Gaskanal 2 Motoren steuern, die sich gleichzeitig vorwärts und rückwärts drehen. Die Motordrehung wird mit den 2 Vorwärts- und und Rückwärtsschalter auf dem Bedienfeld eingestellt.

Im gemischten Steuermodus bewegt sich das Modell mit einer bestimmten Geschwindigkeit vorwärts. Durch Drehen des Handrad von Kanal 1 zu diesem Zeitpunkt kann die Geschwindigkeit der beiden Motoren angepasst werden, um Differenziallenkung zu erreichen.

Im gemischten Steuermodus bewegt sich das Modell mit einer bestimmten Geschwindigkeit vorwärts. Durch Drehen des Richtungshandrads von Kanal 1 kann zu diesem Zeitpunkt die Geschwindigkeit der beiden Motoren angepasst werden, um eine Differenzialsteuerung zu erreichen.

XC5

MSG ONLINE GMBH
WIRTSCHAFTSPARK 9
A-8530 DEUTSCHLANDSBERG

FIRMENBUCH GRAZ FN315230Z • UID-NR. ATU 64361513
EVA-PARTNERNUMMER: 152216
ARA LIZENZNUMMER: 17749 • GRS NUMMER: 110072576
INTERSEROH HERSTELLER ID (EAR): 152204
WEE REG.-NR. DE 44576630